Fütterungstechnik

Futterraufen	B136 – B137
Profi-Viereckraufen, Klima-Raufe	B138 – B145
Compact-Viereckraufe	B146
Pferderaufe Optimal	B147
Rundraufen	B148 – B150
Kleinballenraufen	B151
Futtersparnetze	B152 – B153
Futterautomaten	B154 – B155
Stand-Futtertröge	B156 – B157
Kunststoff-Futtertröge	B158 – B162
Lecksteinhalter, Eimer	B163
Wandraufen, Wandtröge	B164 – B165

Die Vorteile:

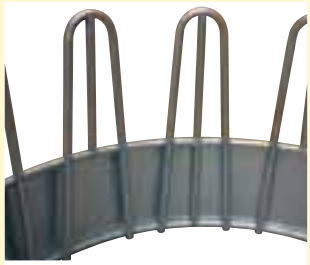

Durchgehende Rundbogen-Fressgitter für höchste Stabilität

Stabile Verbindung der einzelnen Segmente

Dreipunktanhängung für Transport an der Ackerschiene

Abklappbares Dach für leichte Beschickung von oben

Zum Beschicken von der Seite lässt sich auch ein Seitenteil öffnen (auch zum Einrollen des Ballens per Hand)

Futterraufen

PATURA Raufen sind für hohe Belastung in massiver Ganzstahlausführung hergestellt. Alle Stahlteile sind feuerverzinkt. Bei aggressiven Futtermitteln (Silage) sind die Bodenbleche mit einem Bitumenschutzanstrich zu versehen. **Futterraufen sind für den Einsatz im Laufhof und im Stall nur bedingt geeignet.** Sie sind stets so aufzustellen, dass sie für Tiere frei zugänglich sind und keine Engstellen vor der Raufe entstehen.
Die Lieferung erfolgt als Bausatz mit Montageanleitung.

Rundraufen

Das weltweit bewährte Standardmodell für die Rundballenvorlage ist die kreisförmige, aus 3 Segmenten bestehende Rundraufe. Sie ermöglicht durch die runde Bauweise ein gleichzeitiges Fressen von Tieren unterschiedlichen Ranges. Die Raufe ist komplett mit dem Schlepper durch Dreipunkt-Anhängung transportierbar. Die Befüllung erfolgt von oben mit dem Frontlader oder auch durch Öffnen eines Segmentes und Einrollen des Ballens mit der Hand. Mit einem zusätzlichen Dach ist das Futter gegen Witterungseinflüsse geschützt.

Futtervorlage

Folgendes Futter kann in den PATURA Futterraufen vorgelegt werden:
- Heu und Silage
- Kleinballen
- Loses Gut
- Rundballen bis Ø 1,80 m (Rundraufen, Viereckraufen: 1 Ballen; Großballenraufen: 2 Ballen)
- Rechteck-Großpacken bis 1,80 m Länge (Viereckraufen)
- Rechteck-Großpacken bis 2,50 m Länge (Großballenraufen)

Profi-Viereckraufen + Großballenraufen

PATURA Viereckraufen und Großballenraufen sind die ideale Lösung zur Futtervorlage auf der Weide. Für alle Anforderungen aus der Praxis stehen PATURA Futterraufen mit verschiedenen Fressgittern zur Auswahl. Eine grundsolide Konstruktion und perfekte Detaillösungen bieten Ihnen höchsten Komfort und Sicherheit für den Einsatz der Raufen in Ihrem Betrieb.

Die 8 entscheidenden Vorteile zu Ihrem Nutzen

Vorteil 1:	Hohes Gewicht, kompl. feuerverzinkt	**Für lange Lebensdauer**
Vorteil 2:	Massiver Schlepperanbaurahmen	**Für sicheren Transport**
Vorteil 3:	Rahmen aus Quadratrohr	**Für Langzeit-Stabilität**
Vorteil 4:	Leicht zu öffnendes Seitenteil	**Für problemlose Befüllung**
Vorteil 5:	Großer Trog	**Für geringe Futterverluste**
Vorteil 6:	Doppelte Verstärkungsrohre	**Für Stabilität auch bei Silageballen**
Vorteil 7:	Füße in Kufenform	**Für höchste Standsicherheit im Gelände**
Vorteil 8:	**Optimales Preis-Leistungsverhältnis**	

Die Vorteile:

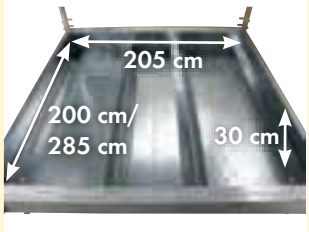

Großer Trog für geringe Futterverluste

Die Seitenteile sind an stabilen Laschen aufgehängt

Füße in Kufenform mit Endanschlag

Doppelte Verstärkungsrohre unter dem Bodenblech

Stabile Konstruktion für leichtes Anhängen über Ackerschiene und massive Oberlenker-anhängung (abnehmbar) aus 8 mm Vierkantrohr

Beschreibung	Typ	Ref.	Gewicht	Preis EURO ohne MwSt	Preis EURO inkl 19 % MwSt
Für alle Raufen gilt: **Bei aggressiven Futtermitteln (Silage) Schutzanstrich verwenden** **Dachkanten-/Dreipunkt-Schutzbügel bitte separat bestellen**	**Profi-Viereckraufe mit Universal-Fressgittern** 12 Fressplätze, für alle Pferde- und Rinderrassen, auch geeignet für Rinder mit Hörnern, Dreipunktanhängung, doppelte Verstärkungsrohre, Innenmaße 2,00 x 2,05 m, Fresshöhe 76 cm, Füße und Dach höhenverstellbar, Lieferung als Bausatz mit Montageanleitung	**303538**	435 kg	1.302,52	**1.550,00**

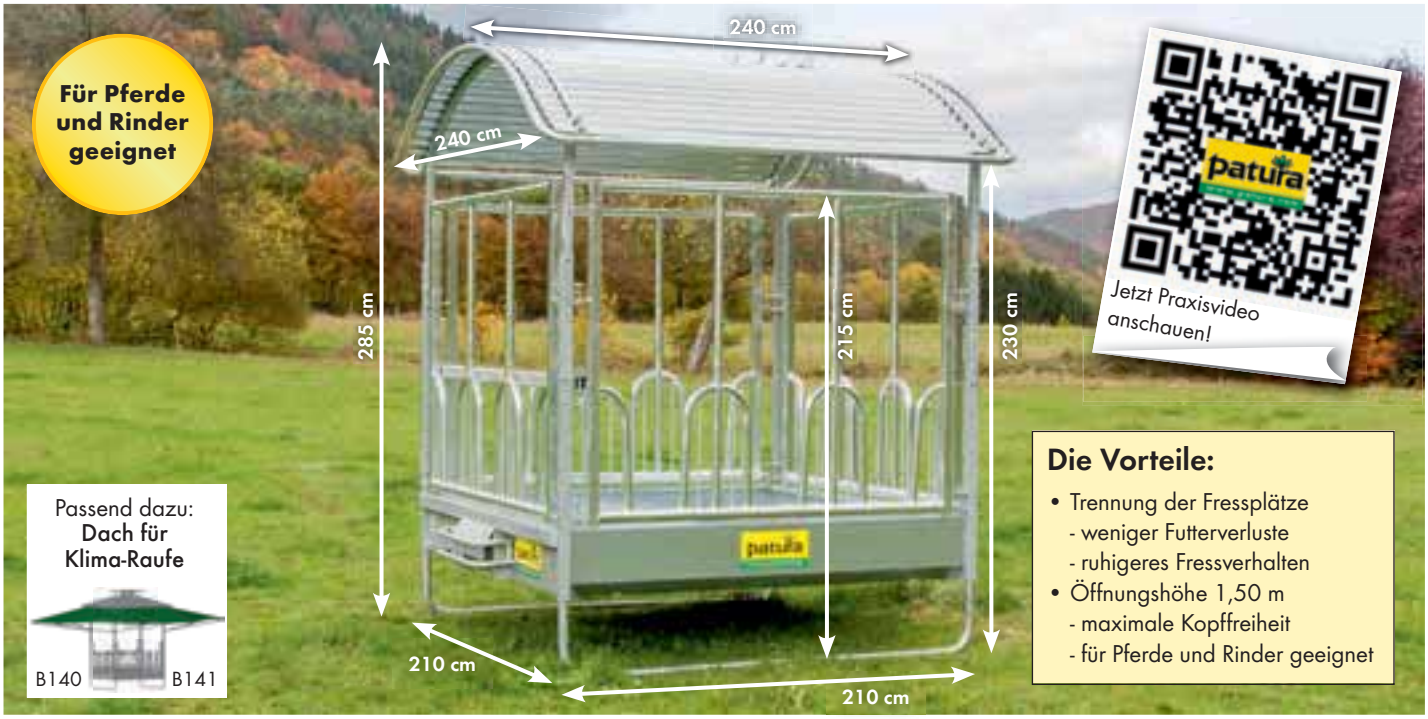

Für alle Raufen gilt: **Bei aggressiven Futtermitteln (Silage) Schutzanstrich verwenden** **Dachkanten-/Dreipunkt-Schutzbügel bitte separat bestellen**	**Profi-Viereckraufe mit Sicherheits-Pferdefressgittern** 12 Fressplätze, Halsweite ca. 30 cm, Dreipunktanhängung, doppelte Verstärkungsrohre, Innenmaße 2,00 x 2,05 m, Fresshöhe 76 cm, Füße und Dach höhenverstellbar, Lieferung als Bausatz mit Montageanleitung	**303534**	455 kg	1.420,17	**1.690,00**

Typ	Ref.	Gewicht	Preis EURO ohne MwSt	Preis EURO inkl 19 % MwSt	Beschreibung
Profi-Viereckraufe mit Palisadenfressgittern 12 Fressplätze, für alle Pferde- und Rinderrassen, auch geeignet für Rinder mit Hörnern, Dreipunktanhängung, doppelte Verstärkungsrohre, Innenmaße 2,00 x 2,05 m, Fresshöhe 76 cm, Füße und Dach höhenverstellbar, Lieferung als Bausatz mit Montageanleitung	**303530**	410 kg	1.242,86	**1.479,00**	**Für alle Raufen gilt:** **Bei aggressiven Futtermitteln (Silage) Schutzanstrich verwenden** **Dachkanten-/Dreipunkt-Schutzbügel bitte separat bestellen**

① **Dachkanten-Schutzbügel** umlaufend; verzinktes Stahlrohr	**303545**	22 kg	83,19	**99,00**

Für die Sicherheit ihrer Pferde: Umlaufender Dachkanten-Schutzbügel aus Stahlrohr zum Abdecken der Dachbleche

② **Dreipunkt-Schutzbügel**	**303547**	3,5 kg	33,53	**39,90**

Für die Sicherheit ihrer Pferde:
Massiver Schutzbügel zum schnellen Abdecken der Dreipunktanhängung

③ **Bitumen-Schutzanstrich, 5 l** Bedarf: 0,3 l/m²	**339205**	5 kg	27,69	**32,95**

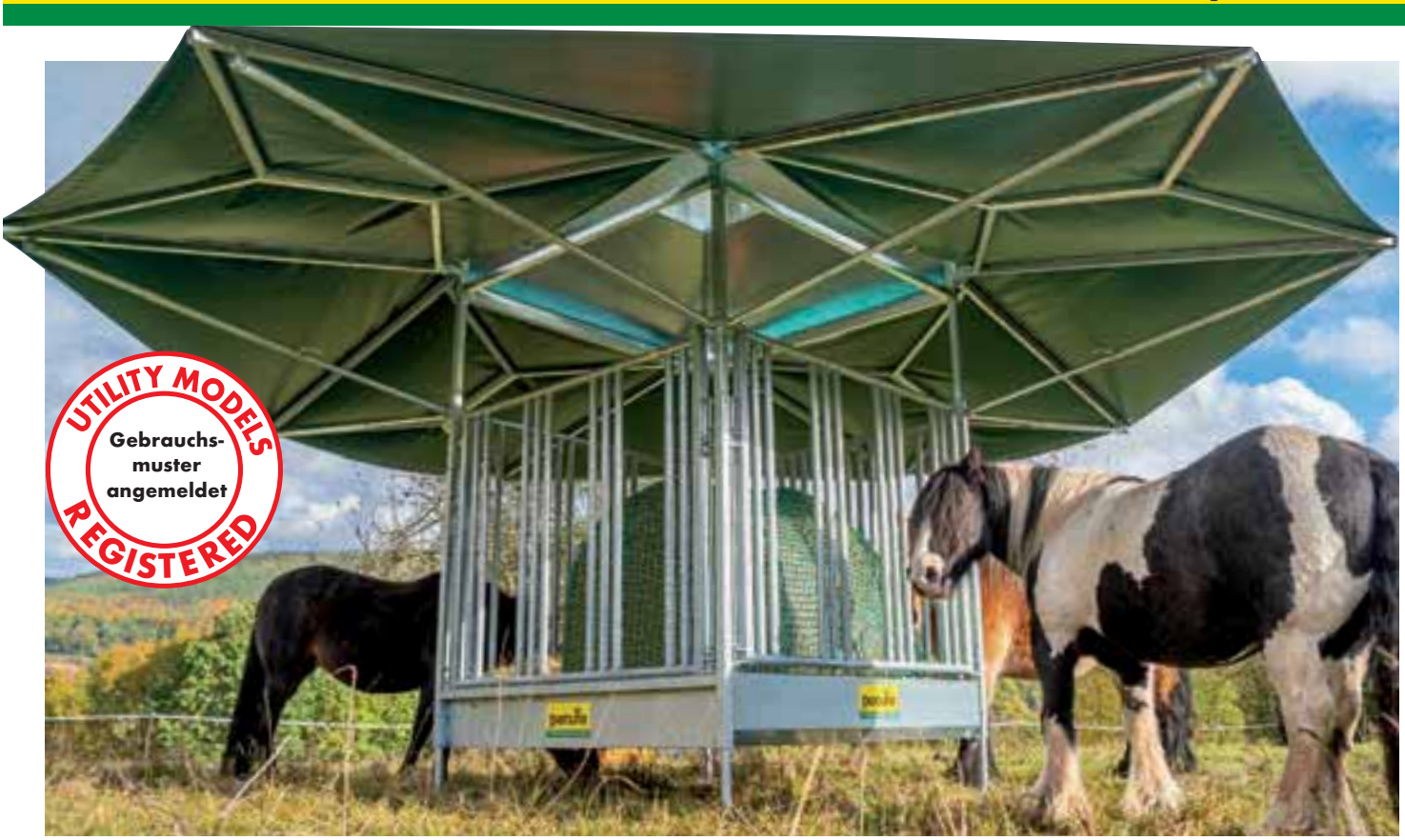

PATURA Klima-Raufe

Die neue Klima-Raufe basiert auf den bewährten Profi-Viereckraufen. Das Dach für die Klima-Raufe lässt sich mit allen sechs Fressgittervarianten kombinieren. Diese innovative Dachkonstruktion wird direkt auf den Grundrahmen der Raufe aufgebaut. Aufgrund der speziellen Bauweise bietet die Raufe eine sehr große Dachfläche (36m²) und sorgt dank des eingebauten Kamines für einen angenehmen Kühlungseffekt. Durch die Kaminwirkung wird immer eine Luftbewegung erzeugt, die ein angenehmes Klima für die Tiere schafft und zusätzlich lästige Fliegen fernhält. Für die Tiere entsteht so ein attraktiver Platz zur Futteraufnahme mit gleichzeitigem Schutz vor direkter Sonneneinstrahlung und Regen.

Für den problemlosen Transport der gesamten Raufe kann die gewohnte Dreipunktanhängung verwendet werden. Die Beschattungselemente können für Straßenfahrten oder für das Umsetzen von Weide zu Weide eingeklappt werden.
Für die Befüllung wird trotz der großen Dachfläche eine Einfahrhöhe von 2,5 m ermöglicht. Achten sie bei der Wahl des Traktors darauf, die angegebenen Maße nicht zu überschreiten.

6 entscheidende Vorteile

- Große Dachfläche für optimalen Unterstand bei Regen
- Große Beschattungsfläche von ca. 36 m² für heiße Sommertage
- Angenehmer Luftaustausch aufgrund des Kamineffektes an heißen Sommertagen
- Leichtes Befüllen dank einer Höhe von 2,5 m bis Unterkante Dach
- Straßentransport dank einklappbarer Seitenteile
- Für jede Tierart geeignet

NEU

Große Dachfläche mit ca. 36 m²

Angenehmer Luftaustausch dank Kamineffekt

Praktische Einfahrhöhe von 2,5 m

Typ	Ref.	Gewicht	Preis EURO ohne MwSt	Preis EURO inkl 19 % MwSt
Dach für Klima-Raufe für alle Profi-Viereckraufen Zentrales Blechdach mit Kamin und 4 abklappbaren Dachflächen. Zur Montage auf allen PATURA Profi-Viereckraufen (ab Baujahr 2009) Lieferung als Bausatz mit Montageanleitung. **Bitte Raufe separat bestellen! (siehe Abbildungen unten)**	**303640**	390 kg	2.092,44	**2.490,00**

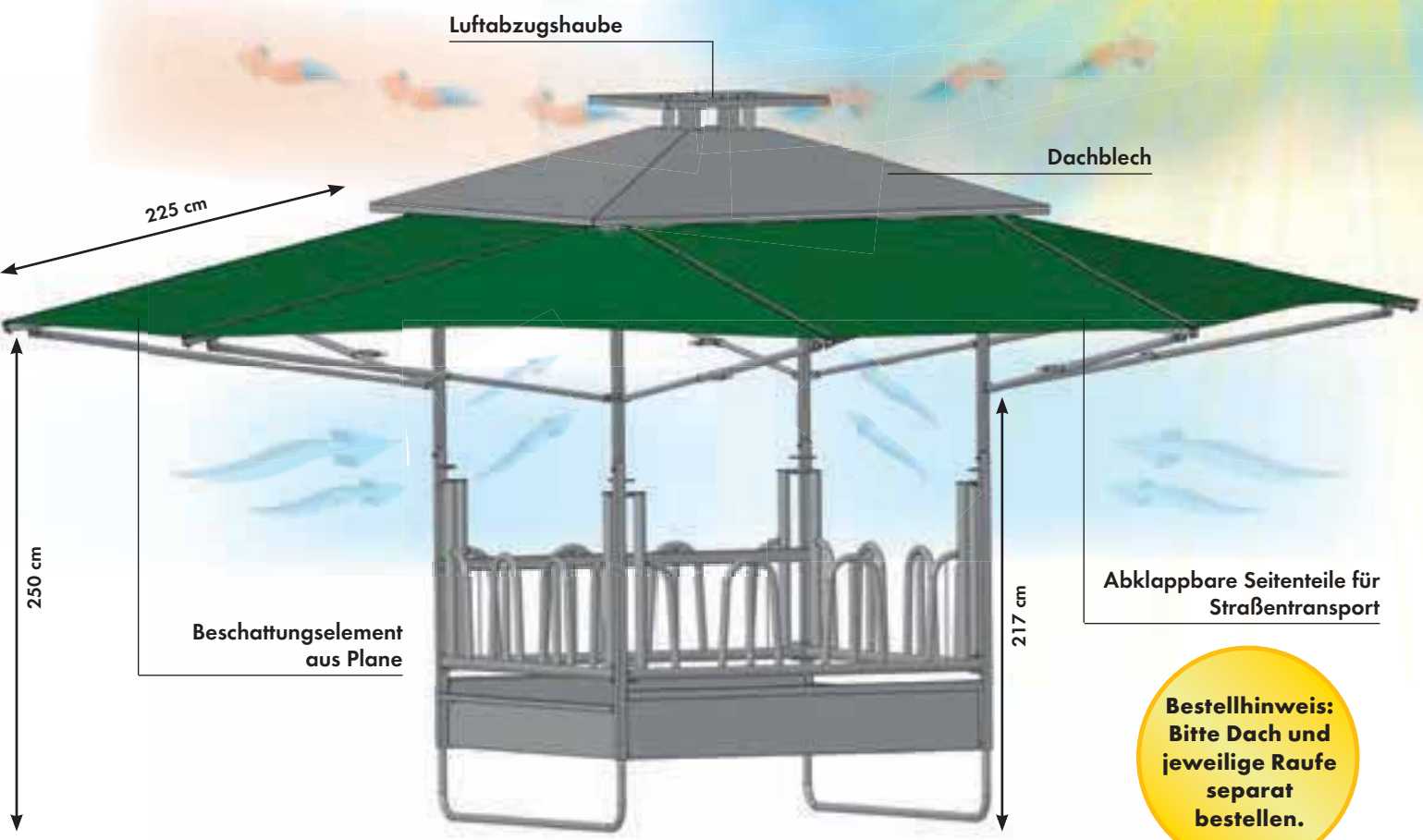

Bestellhinweis: Bitte Dach und jeweilige Raufe separat bestellen.

Das Dach für die Klima-Raufe lässt sich auf folgende Raufen montieren:

Zur Bestellung der Raufen ohne Standard-Dach jeweils die 10 an die Referenznummer anhängen.

303530

303538

303534

303532

303531

303570

Transport über Dreipunktanhängung mit eingeklappten Dachsegmenten

Leichtes Befüllen dank einer Höhe von 2,5 m bis Unterkante Dach

Perfekter Schutz vor Regen und Sonne bei der Futteraufnahme

Beschreibung	Typ	Ref.	Gewicht	Preis EURO ohne MwSt	Preis EURO inkl 19 % MwSt
	Profi-Viereckraufe mit Schrägfressgittern • 12 Fressplätze • Ideal für hornlose Rinder • Dreipunktanhängung • Doppelte Verstärkungsrohre • Innenmaße: 2,00 x 2,05 m • Fresshöhe: 76 cm • Füße und Dach höhenverstellbar • Lieferung als Bausatz mit Montageanleitung	**303532**	407 kg	1.251,26	**1.489,00**
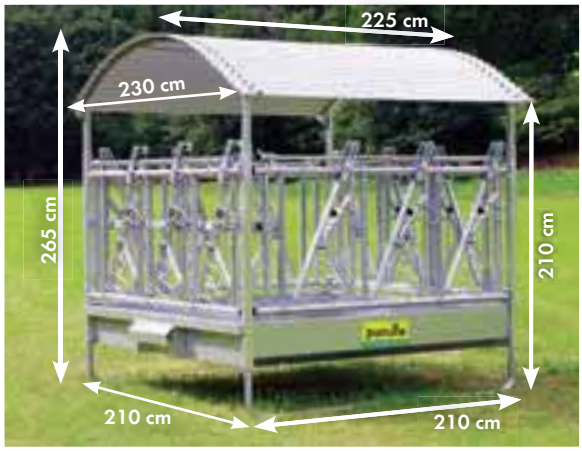	**Profi-Viereckraufe mit Sicherheits-Fangfressgittern** • 12 Fressplätze • Sicherheits-Fressgitter zum kurzzeitigen Fixieren hornloser Rinder • Dreipunktanhängung • Doppelte Verstärkungsrohre • Innenmaße: 2,00 x 2,05 m • Fresshöhe: 76 cm • Füße und Dach höhenverstellbar • Lieferung als Bausatz mit Montageanleitung	**303531**	532 kg	1.873,11	**2.229,00**
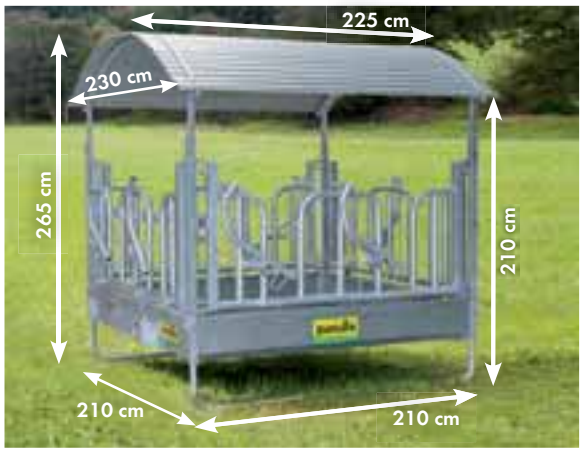	**Profi-Viereckraufe mit Schwedenfressgittern** • 8 Fressplätze • Schwedenfressgitter zum kurzzeitigen Fixieren von Rindern, auch mit Hörnern • Dreipunktanhängung • Doppelte Verstärkungsrohre • Innenmaße: 2,00 x 2,05 m • Fresshöhe: 76 cm • Füße und Dach höhenverstellbar • Nur für Großvieh geeignet • Lieferung als Bausatz mit Montageanleitung	**303570**	475 kg	2.159,66	**2.570,00**
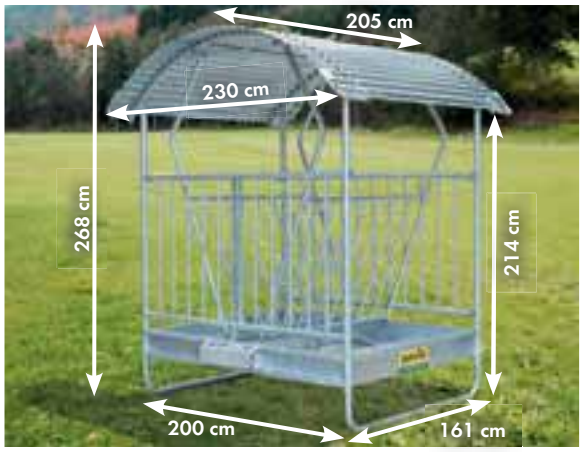	**Pendelkorbraufe** • Mit beweglichem Korb • Innenmaße: 1,88 x 1,50 m • Max. Ballendurchmesser: 1,40 m • Fresshöhe: 51 cm • Pendelnde Fressgitter für geringe Futterverluste • Lichte Breite: 17,5 cm • Dreipunktanhängung • Mit Dach (inklusive Eckenschutz) und Trog • Lieferung als Bausatz mit Montageanleitung	**303553**	270 kg	1.057,98	**1.259,00**
Für alle Raufen gilt: Bei aggressiven Futtermitteln (Silage) Schutzanstrich verwenden	**Bitumen-Schutzanstrich, 5 l** Bedarf: 0,3 l/m²	**339205**	5 kg	27,69	**32,95**

Für Pferde nicht geeignet

Passend dazu:
Dach für Klima-Raufe
B140 B141

Für Pferde nicht geeignet

Sicherheitshinweis:
Fixierung der Tiere nur unter Aufsicht

Passend dazu:
Dach für Klima-Raufe
B140 B141

Für Pferde nicht geeignet

Sicherheitshinweis:
Fixierung der Tiere nur unter Aufsicht

Passend dazu:
Dach für Klima-Raufe
B140 B141

- **Für Pferde nicht geeignet**
- **Bestens geeignet für Rotwild, Damwild etc.**

Typ	Ref.	Gewicht	Preis EURO ohne MwSt	Preis EURO inkl 19 % MwSt	Beschreibung
Großballenraufe mit Schrägfressgittern für 2 Rundballen oder 1 Großpacken • 16 Fressplätze • Ideal für hornlose Rinder • Dreipunktanhängung • Doppelte Verstärkungsrohre • Innenmaße: 2,85 x 2,05 m • Fresshöhe: 76 cm • Füße und Dach höhenverstellbar • Lieferung als Bausatz mit Montageanleitung	**303537**	520 kg	1.823,53	**2.170,00**	**Für Pferde nicht geeignet**
Großballenraufe mit Sicherheits-Fangfressgittern für 2 Rundballen oder 1 Großpacken • 14 Fressplätze • Sicherheits-Fressgitter zum kurzzeitigen Fixieren hornloser Rinder • Dreipunktanhängung • Doppelte Verstärkungsrohre • Innenmaße: 2,85 x 2,05 m • Fresshöhe: 76 cm • Füße und Dach höhenverstellbar • Lieferung als Bausatz mit Montageanleitung	**303536**	665 kg	2.093,28	**2.491,00**	**Für Pferde nicht geeignet** **Sicherheitshinweis: Fixierung der Tiere nur unter Aufsicht**
Großballenraufe mit Schwedenfressgittern für 2 Rundballen oder 1 Großpacken • 10 Fressplätze • Schwedenfressgitter zum kurzzeitigen Fixieren von Rindern, auch mit Hörnern • Dreipunktanhängung • Doppelte Verstärkungsrohre • Innenmaße: 2,85 x 2,05 m • Fresshöhe: 76 cm • Füße und Dach höhenverstellbar • Nur für Großvieh geeignet • Lieferung als Bausatz mit Montageanleitung	**303571**	621 kg	2.419,33	**2.879,00**	**Für Pferde nicht geeignet** **Sicherheitshinweis: Fixierung der Tiere nur unter Aufsicht**
Bitumen-Schutzanstrich, 5 l Bedarf: 0,3 l/m²	**339205**	5 kg	27,69	**32,95**	

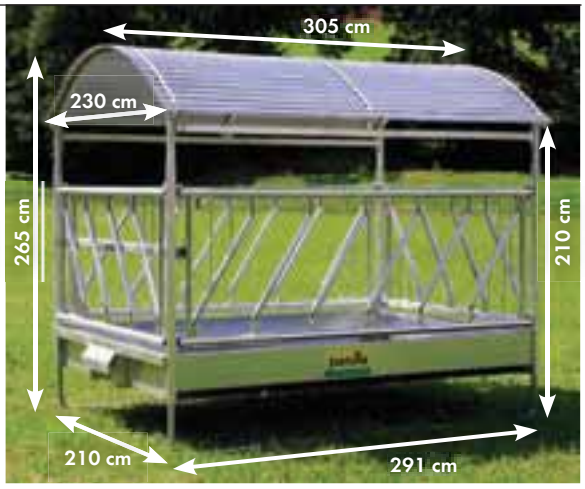

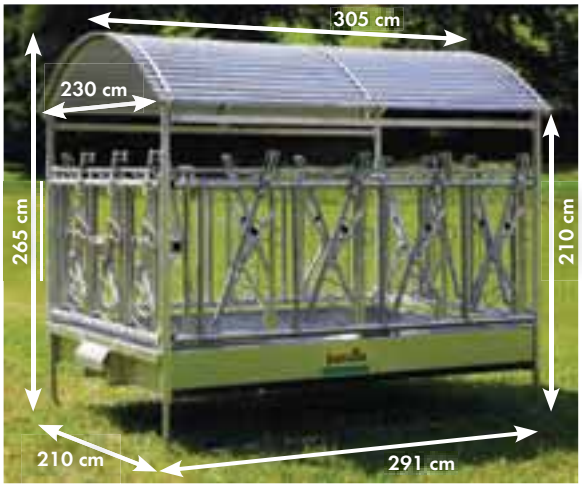

Für alle Raufen gilt: Bei aggressiven Futtermitteln (Silage) Schutzanstrich verwenden

Beschreibung	Typ	Ref.	Gewicht	Preis EURO ohne MwSt	Preis EURO inkl 19 % MwSt
Für alle Raufen gilt: **Bei aggressiven Futtermitteln (Silage) Schutzanstrich verwenden** **Dachkanten-/Dreipunkt-Schutzbügel bitte separat bestellen**	**Großballenraufe mit Universal-Fressgittern** für 2 Rundballen oder 1 Großpacken, 14 Fressplätze, für alle Pferde- und Rinderrassen, auch geeignet für Rinder mit Hörnern, Dreipunktanhängung, doppelte Verstärkungsrohre, Innenmaße 2,85 x 2,05 m, Fresshöhe 76 cm, Füße und Dach höhenverstellbar, Lieferung als Bausatz mit Montageanleitung	**303584**	550 kg	1.860,50	**2.214,00**

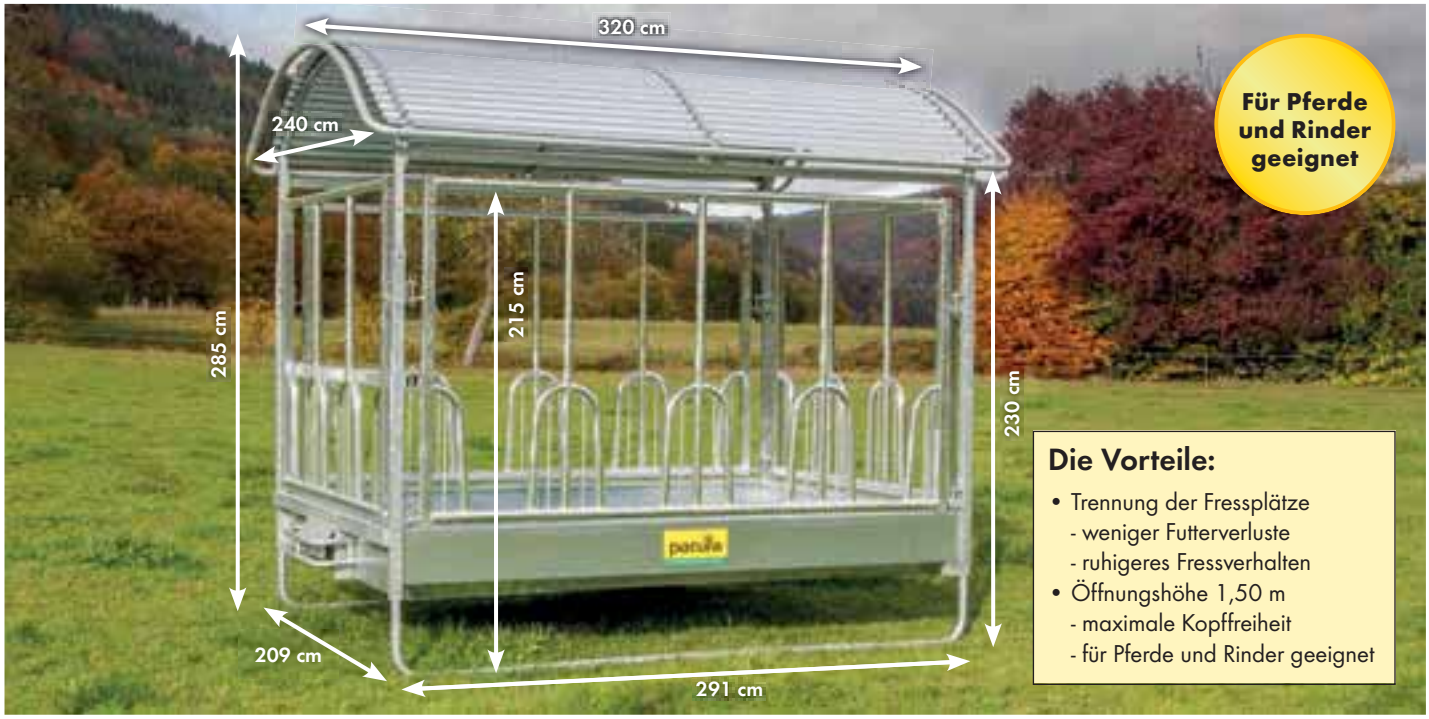

Für alle Raufen gilt: **Bei aggressiven Futtermitteln (Silage) Schutzanstrich verwenden** **Dachkanten-/Dreipunkt-Schutzbügel bitte separat bestellen**	**Großballenraufe mit Sicherheits-Pferdefressgittern** für 2 Rundballen oder 1 Großpacken, 16 Fressplätze, Halsweite ca. 30 cm, Dreipunktanhängung, doppelte Verstärkungsrohre, Innenmaße 2,85 x 2,05 m, Fresshöhe 76 cm, Füße und Dach höhenverstellbar, Lieferung als Bausatz mit Montageanleitung	**303539**	580 kg	2.008,40	**2.390,00**

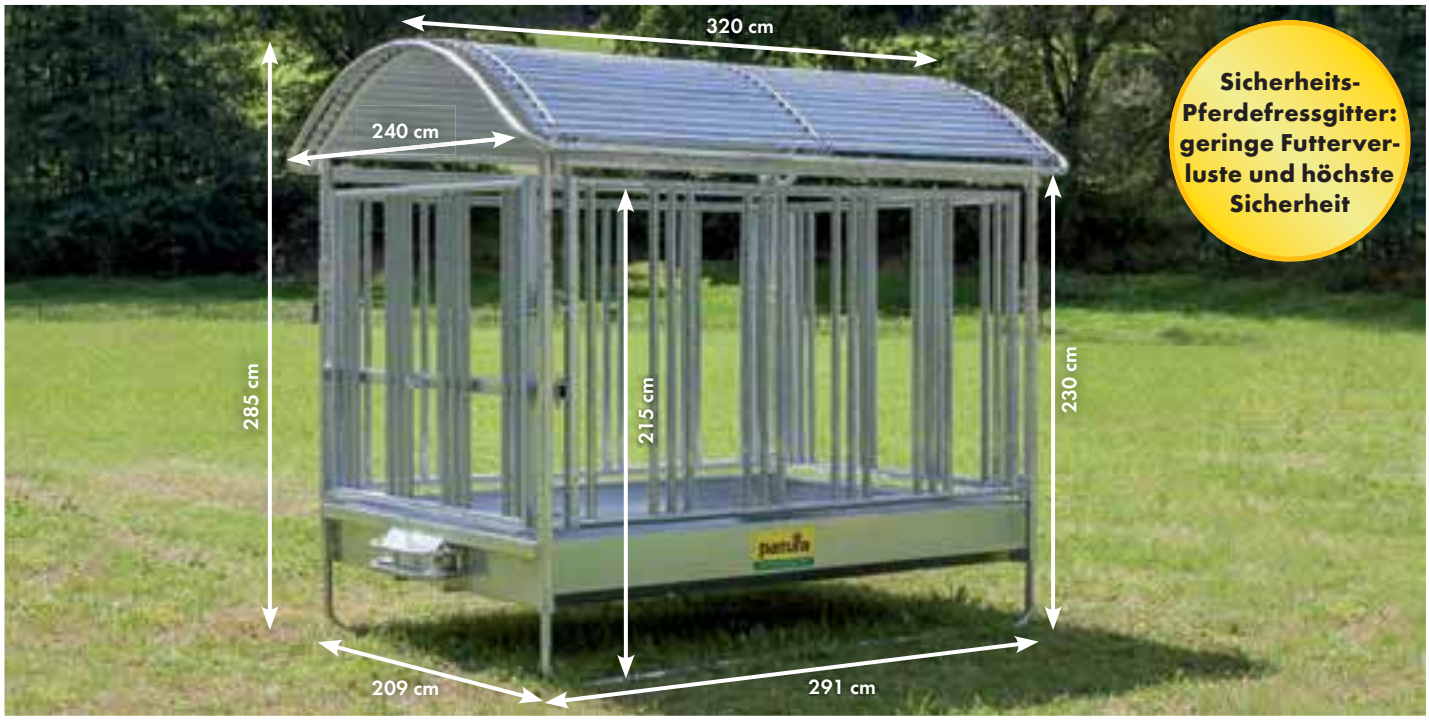

Typ	Ref.	Gewicht	Preis EURO ohne MwSt	Preis EURO inkl 19 % MwSt	Beschreibung
Großballenraufe mit Palisadenfressgittern für 2 Rundballen oder 1 Großpacken, 14 Fressplätze, für alle Pferde- und Rinderrassen, auch geeignet für Rinder mit Hörnern, Dreipunktanhängung, doppelte Verstärkungsrohre, Innenmaße 2,85 x 2,05 m, Fresshöhe 76 cm, Füße und Dach höhenverstellbar, Lieferung als Bausatz mit Montageanleitung	**303535**	525 kg	1.815,13	**2.160,00**	**Für alle Raufen gilt: Bei aggressiven Futtermitteln (Silage) Schutzanstrich verwenden** **Dachkanten-/Dreipunkt-Schutzbügel bitte separat bestellen**

① **Dachkanten-Schutzbügel** umlaufend; verzinktes Stahlrohr	**303546**	27 kg	105,04	**125,00**
② **Dreipunkt-Schutzbügel**	**303547**	3,5 kg	33,53	**39,90**
③ **Bitumen-Schutzanstrich, 5 l** Bedarf: 0,3 l/m²	**339205**	5 kg	27,69	**32,95**

Für die Sicherheit ihrer Pferde: Umlaufender Dachkanten-Schutzbügel aus Stahlrohr zum Abdecken der Dachbleche

Für die Sicherheit ihrer Pferde: Massiver Schutzbügel zum schnellen Abdecken der Dreipunktanhängung

Compact-Viereckraufe mit Palisadenfressgittern

Die PATURA Compact-Viereckraufe überzeugt durch intelligente Detaillösungen. Sie bietet höchste Stabilität bei minimiertem Gewicht und dadurch ein optimales Preis-Leistungs-Verhältnis. Doppelte Verstärkungsrohre im Bodenbereich sorgen für höchste Belastbarkeit.

Für alle Raufen gilt:
Bei aggressiven Futtermitteln (Silage) Schutzanstrich verwenden

Dachkanten-Schutzbügel bitte separat bestellen

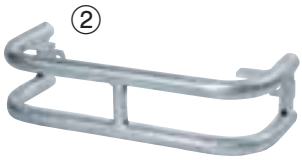

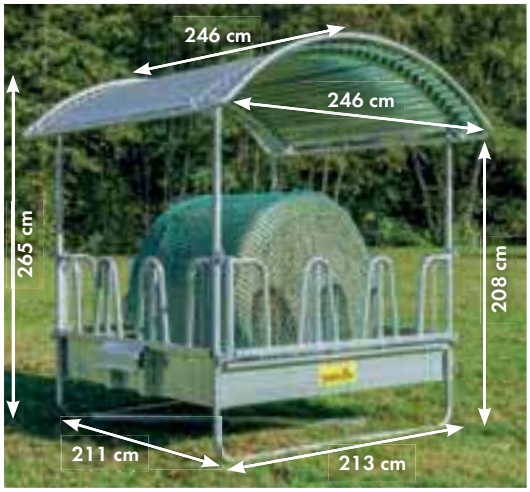

Beschreibung	Typ	Ref.	Gewicht	Preis EURO ohne MwSt	Preis EURO inkl 19 % MwSt
	Compact-Viereckraufe mit Palisadenfressgittern • 12 Fressplätze • 2 Seitenteile ausklappbar • Innenmaße: 2,00 x 2,00 m • Füße und Dach höhenverstellbar • Dreipunktanhängung • doppelte Verstärkungsrohre • Lieferung als Bausatz mit Montageanleitung	**303572**	312 kg	1.049,58	**1.249,00**
	① **Dachkanten-Schutzbügel** umlaufend; verzinktes Stahlrohr	**303573**	30 kg	83,19	**99,00**
	② **Dreipunkt-Schutzbügel**	**303547**	3,5 kg	33,53	**39,90**
	Bitumen-Schutzanstrich, 5 l Bedarf: 0,3 l/m²	**339205**	5 kg	27,69	**32,95**

Neue Ausführung

Für die Sicherheit ihrer Pferde: Umlaufender Dachkanten-Schutzbügel aus Stahlrohr zum Abdecken der Dachbleche

Transport über Dreipunktanhängung, ungefüllt mit max. 10 km/h

Beschickung seitlich

Pferderaufe Optimal

Die PATURA Pferderaufe Optimal, für Heu oder Silageballen mit einem maximalen Ballendurchmesser von 1,40 m, ist dank der verbauten Futtersparnetze ideal, um für eine lange Fressdauer bei minimalen Futterverlusten zu sorgen. Je nach Futterbedarf und Tiergröße kann zwischen einer Maschenweite von 4,5 cm und 6 cm gewählt werden. Je kleiner die Maschenweite, desto länger die Fressdauer. Dank der verstellbaren Kufen kann die Raufe problemlos an die Größe von Pferden unterschiedlichster Rassen angepasst werden.

Typ	Ref.	Gewicht	Preis EURO ohne MwSt	Preis EURO inkl 19 % MwSt
Pferderaufe Optimal • Mit Doppel-Pendelkorb und Futtersparnetz, Maschenweite 4,5 cm • Innenmaße: 1,75 x 1,50 m • Max. Fresshöhe: 72 cm • 2-fach pendelnde Fressgitter • Dreipunktanhängung • Mit Dach (inklusive Dachkantenschutzbügel) • Lieferung als Bausatz mit Montageanleitung	**303575**	390 kg	1.511,76	**1.799,00**
Pferderaufe Optimal wie oben, nur mit Futtersparnetz Maschenweite 6 cm	**303576**	390 kg	1.511,76	**1.799,00**
① **Dreipunkt-Schutzbügel Optimal**	**303549**	3,5 kg	33,53	**39,90**
② **Zusatzgitter** 2 Stück	**30357421**	21 kg	74,79	**89,00**
③ **Seitenwanderhöhung** 2 Stück	**30357422**	20 kg	83,19	**99,00**
Futtersparnetz 4,5 cm	**30357525**	2,5 kg	74,79	**89,00**
Futtersparnetz 6 cm	**30357625**	2,5 kg	74,79	**89,00**
④ **Bitumen-Schutzanstrich, 5 l** Bedarf: 0,3 l/m²	**339205**	5 kg	27,69	**32,95**

Beschreibung

①

④

Dreipunkt-Schutzbügel bitte separat bestellen

Beschreibung	Typ	Ref.	Gewicht	Preis EURO ohne MwSt	Preis EURO inkl 19 % MwSt
	Futtersparraufe Die innovative Rundraufe für minimale Futterverluste. Herunterfallendes Futter landet im Innenbereich der Raufe. • 15 Fressplätze • Doppelte Stabilisierungsstreben • Minimaler Futterverlust • Innen Ø 2,00 m • Außen Ø 2,60 m • 3-teilig Zum Transport mit Dreipunktaufnahme ist eine Verlängerung für Oberlenkeraufnahme (Ref. 303578) erforderlich.	**303577**	158 kg	798,32	**950,00**
	① **Dreipunkt-Schutzbügel**	**303592**	5,0 kg	41,18	**49,00**
	② **Oberlenker-Schutzkappe**	**303598**	1,0 kg	15,55	**18,50**
	④ **Verlängerung für Oberlenkeraufnahme**	**303578**	2,2 kg	13,03	**15,50**
	Ovalraufe • 16 Fressplätze • Mit Diagonalstreben • Keine Dreipunktanhängung • Innenmaß: 3,36 m x 1,85 m • 4-teilig	**303540**	244 kg	915,97	**1.090,00**
	Raufenelement gerade • 4 Palisaden, Länge 234 cm • Nur zur Ergänzung, nicht beliebig erweiterbar	**303541**	61 kg	250,42	**298,00**
	Diagonalstrebe	**303542**	6 kg	20,34	**24,20**
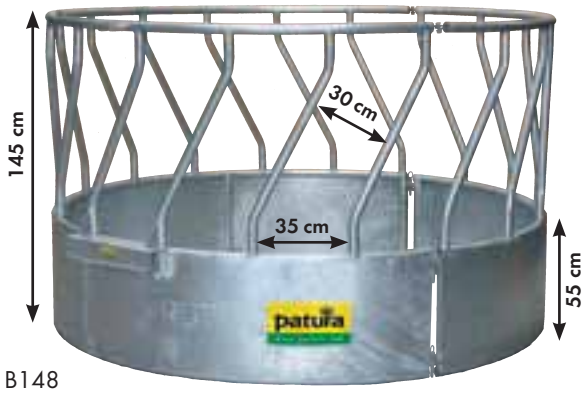	**Rundraufe mit Schrägfressgitter** • 18 Fressplätze • Innen Ø 2,10 m • Außen Ø 2,32 m • Zum Einsatz bei hornlosen Rindern auf der Weide • Lieferung als Bausatz • 3-teilig	**303518**	144 kg	630,25	**750,00**

Für alle Raufen gilt:
Nur zum Einsatz auf der Weide.

Typ	Ref.	Gewicht	Preis EURO ohne MwSt	Preis EURO inkl 19 % MwSt	Beschreibung
Profi-Rundraufe, 12 Fressplätze • Dreipunktanhängung mit Doppelrohr verstärkt • Innen Ø 2,10 m • Außen Ø 2,32 m • Lieferung als Bausatz • 3-teilig	**303525**	210 kg	637,82	**759,00**	**Dach separat bestellen (für Pferde nicht geeignet)**
Profi-Rundraufe, 12 Fressplätze ohne Dreipunktanhängung	**303544**	200 kg	629,41	**749,00**	

- **Besonders schwere Ausführung – bestens geeignet für Rinder**
- **Verstärkte Palisadenrohre**
- **Verstärktes, umlaufendes Rohr**
- **Stabilisierungsstreben**

① **Dreipunkt-Schutzbügel**	**303592**	5,0 kg	41,18	**49,00**
② **Oberlenker-Schutzkappe**	**303598**	1,0 kg	15,55	**18,50**
③ **Dach für Rundraufe** abklappbar	**303521**	93,5 kg	326,89	**389,00**
Gummi-Kantenschutz • Für Dachbleche (Preis p. Meter) • Benötigt werden ca. 10 m	**303590**	0,13 kg	3,32	**3,95**

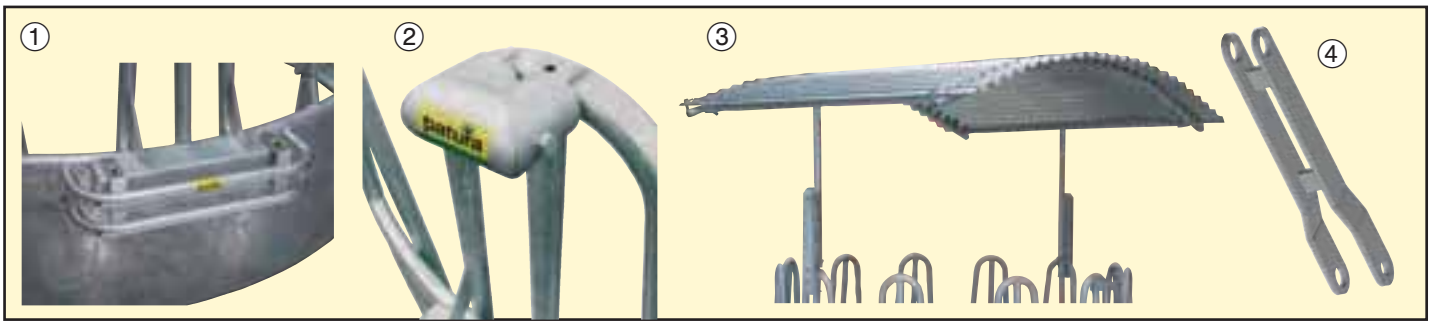

Compact-Rundraufe, 12 Fressplätze • Dreipunktanhängung mit Doppelrohr verstärkt • Innen Ø 2,10 m • Außen Ø 2,32 m • Lieferung als Bausatz • 3-teilig	**303520**	177 kg	553,78	**659,00**
Compact-Rundraufe, 12 Fressplätze, ohne Dreipunktanhängung	**303519**	166 kg	545,38	**649,00**
① **Dreipunkt-Schutzbügel**	**303592**	5,0 kg	41,18	**49,00**
② **Oberlenker-Schutzkappe**	**303598**	1,0 kg	15,55	**18,50**
③ **Dach für Rundraufe** abklappbar	**303521**	93,5 kg	326,89	**389,00**
Gummi-Kantenschutz • Für Dachbleche (Preis p. Meter) • Benötigt werden ca. 10 m	**303590**	0,13 kg	3,32	**3,95**

Dach separat bestellen (für Pferde nicht geeignet)

Beschreibung	Typ	Ref.	Gewicht	Preis EURO ohne MwSt	Preis EURO inkl 19 % MwSt
Dach separat bestellen (für Pferde nicht geeignet)	**Rundraufe, 8 Fressplätze** • Keine Dreipunktanhängung • Innen Ø 1,30 m • Außen Ø 1,45 m • Lieferung als Bausatz • 4-teilig	**303522**	99 kg	402,52	**479,00**
	Rundraufensegment 90° • 2 Palisaden; 1 Fressplatz	**303528**	24,5 kg	110,92	**132,00**
	Dach für Rundraufe abklappbar	**303523**	46 kg	298,32	**355,00**
	Gummi-Kantenschutz • Für Dachbleche (Preis p. Meter) • Benötigt werden ca. 10 m	**303590**	0,13 kg	3,32	**3,95**

Nur für loses Gut oder kleine Hochdruckballen

2 entscheidende Vorteile

- In 4 Teile zerlegbar: Transport im Pkw-Kombi möglich
- Aus 1 mach 2: Die 2 Hälften können auch getrennt an einer Stallwand befestigt werden (nicht in einer Box aufstellen)

Futterring • Innen Ø 1,38 m • 4-teilig	**303503**	60 kg	251,68	**299,50**
Futterring • Innen Ø 2,10 m • 3-teilig	**303504**	115 kg	385,71	**459,00**

- Keine Dreipunktanhängung
- Lieferung als Bausatz

Pferderaufe Ideal

Die Pferderaufe "Ideal" wurde speziell für kleine Pferdebestände entwickelt. Loses Futter und kleine Hochdruckballen können sehr leicht eingefüllt werden. Sicherheit beim Fressen steht im Vordergrund: Das Dach ist geschützt geführt, alle zugänglichen Teile sind abgerundet.

Dach zur Seite schieben

Seitenteil nach oben heraus nehmen

Heu einfüllen

Kunststoff-Langtrog (optional) zur Kraftfuttervorlage

Typ	Ref.	Gewicht	Preis EURO ohne MwSt	Preis EURO inkl 19 % MwSt	Beschreibung
Pferderaufe Ideal • Für loses Futter und kleine Hochdruckballen • Lichter Fressgitterabstand: 6 cm • Seitliche Befüllung • Geschützt geführtes Dach, keine Verletzungsgefahr • Auch geeignet für Wild • Fresshöhe: 79 cm • Heringe zur Bodenverankerung inklusive	**303506**	126 kg	525,21	**625,00**	Ein-getragenes Gebrauchs-muster
Kunststoff-Langtrog, 50 l zum Anschrauben T = 29 cm B = 123 cm H (ohne Lasche) = 25 cm H (mit Lasche) = 34 cm zum Anschrauben an Wände (Lieferung ohne Schrauben)	**333120**	6,8 kg	62,94	**74,90**	
① **Zusatzstange** mit 2-T-Schellen für Pferderaufe Ideal (pro Trog wird eine Zusatzstange als Anschlag benötigt)	**303507**	2,5 kg	17,23	**20,50**	

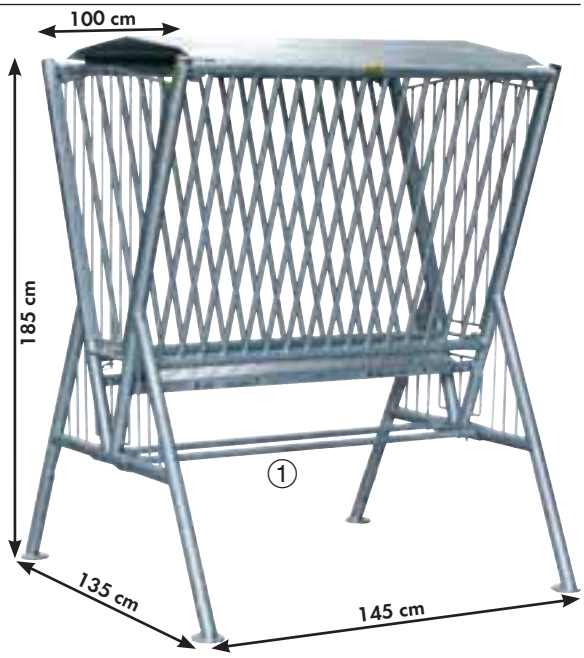

Futtersparnetze

Das umfangreiche Sortiment an PATURA Futtersparnetzen für Pferde bietet für jede Situation das richtige Netz. Die Verbesserung des Fressverhaltens sowie die Reduzierung der Futterverluste sind nur zwei der vielen Vorteile, die die Futtersparnetze mit sich bringen. Optionales Zubehör wie der Rahmen oder der Ring für Futtersparnetze erleichtern die Handhabung und ermöglichen einen schnellen und unkomplizierten Einsatz. Innerhalb der Heuraufe können Futtersparnetze auch für Pferde mit Hufeisen verwendet werden. Maschenweiten von 10 cm, 4,5 cm bzw. 3 cm stehen für die verschiedensten individuellen Anforderungen zur Auswahl.

Wählen Sie Ihr Netz je nach Ballengröße und Futterraufe aus:

		Großballenraufe 2,85 x 2,00 m		Profi-/Compactraufe 2,05 m x 2,00 m		Rundraufe Ø 2,10 m		Rundraufe Ø 1,30 m
		ohne Rahmen	mit Rahmen	ohne Rahmen	mit Rahmen	ohne Ring	mit Ring	ohne Ring
	Ø max.							
Rundballen	Ø 1,20 m	4,50 x 4,50 m	4,50 x 4,50 m	2,80 x 2,80 m	3,60 x 3,60 m	2,80 x 2,80 m	3,60 x 3,60 m	
	Ø 1,40 m	4,50 x 4,50 m		3,60 x 3,60 m		3,60 x 3,60 m		
	B x H x L max.							
Quaderballen	1,20 x 0,90 x 2,50 m	3,60 x 2,40 m						
	1,20 x 0,70 x 2,20 m	3,60 x 2,40 m	3,60 x 2,40 m					
Loses Gut / kleine Hochdruckballen		3,60 x 2,40 m		2,80 x 2,80 m		2,80 x 2,80 m		2,40 x 2,40 m

Beschreibung	Typ	Ref.	Gewicht	Preis EURO ohne MwSt	Preis EURO inkl 19 % MwSt
①	**Futtersparnetz Ø 1,40 m, h = 1,55 m, Maschenweite 4,5 x 4,5 cm** inklusive Reepschnur, zum Überstülpen auf Rundballen bis max. Ø 1,40 m	**303845**		133,61	**159,00**
②	**Heunetztasche 1,0 x 0,9 m, Maschenweite 4,5 x 4,5 cm** mit Gurtschnellverschlüssen (Schraubglieder nicht im Lieferumfang enthalten)	**303860**		31,01	**36,90**
	Schraubglied 5 mm, Edelstahl zum Verschließen der Heunetztasche (separat bestellen)	**310217**		2,18	**2,60**

Empfehlung für unterschiedliche Maschenweiten

• 10 cm Maschenweite	Ziel: Futterverluste bestmöglich reduzieren
• 4,5 cm Maschenweite	Standardvariante: Fressdauer soll weiter erhöht werden
• 3 cm Maschenweite	Für sehr kleine Pferde/Ponys und zur Beifütterung zu empfehlen

Typ	Ref.	Gewicht	Preis EURO ohne MwSt	Preis EURO inkl 19 % MwSt
Futtersparnetz 2,40 x 2,40 m, Maschenweite 10 x 10 cm	**303593**		74,79	**89,00**
Futtersparnetz 2,40 x 2,40 m, Maschenweite 4,5 x 4,5 cm	**303841**		91,60	**109,00**
Futtersparnetz 2,40 x 2,40 m, Maschenweite 3 x 3 cm	**303831**		103,78	**123,50**
Futtersparnetz 2,80 x 2,80 m, Maschenweite 10 x 10 cm	**303594**		83,19	**99,00**
Futtersparnetz 2,80 x 2,80 m, Maschenweite 4,5 x 4,5 cm	**303842**		100,00	**119,00**
Futtersparnetz 2,80 x 2,80 m, Maschenweite 3 x 3 cm	**303832**		139,50	**166,00**
Futtersparnetz 3,60 x 2,40 m, Maschenweite 10 x 10 cm	**303595**		100,00	**119,00**
Futtersparnetz 3,60 x 2,40 m, Maschenweite 4,5 x 4,5 cm	**303843**		116,81	**139,00**
Futtersparnetz 3,60 x 2,40 m, Maschenweite 3 x 3 cm	**303833**		147,06	**175,00**
Futtersparnetz 3,60 x 3,60 m, Maschenweite 4,5 x 4,5 cm	**303844**		158,82	**189,00**
Futtersparnetz 4,50 x 4,50 m, Maschenweite 6 x 6 cm	**303846**	**NEU**	175,63	**209,00**
Futtersparnetz 4,50 x 4,50 m, Maschenweite 4,5 x 4,5 cm	**303847**		192,44	**229,00**
① **Rahmen für Futtersparnetze** für Viereckraufen, Rahmengröße: 185 x 185 cm	**303850**	17 kg	73,57	**87,55**
① **Rahmen für Futtersparnetze** für Großballenraufen, Rahmengröße: 182 x 266 cm	**303851**	20 kg	85,67	**101,95**
② **Ring für Futtersparnetze** Ø 1,95 m, für Rundraufen und Futterringe	**303855**	11 kg	52,94	**63,00**

Beschreibung

Einfach: Netz dauerhaft am Rahmen befestigen

Schnell: Jederzeit sofort einsetzbar

Sicher: Rahmen am Boden fixieren - fertig!

Kraftfutter in der Fleischrinderhaltung

In der Mutterkuhhaltung ist bei Rassen mit hohen täglichen Zunahmen die Milchleistung nicht ausreichend, um das Wachstumspotential der Kälber auszunutzen. Es ist bekannt, dass eine direkte Kraftfuttergabe an die Kälber bei weitem wirtschaftlicher ist, als die Milchleistung der Kühe durch Kraftfutter zu steigern. Damit nur bestimmte Tiere Kraftfutter aufnehmen, ist ein selektiver Zutritt zum Kraftfutter zu schaffen. Dies geschieht durch einen sogenannten Kälberschlupf, der in der Breite einstellbar sein muss. Damit dies auch auf der Weide möglich ist, wurde ein spezieller Kraftfutterautomat mit integriertem Kälberschlupf entwickelt.

In einem Behälter mit 900 Liter Fassungsvermögen wird Kraftfutter bevorzugt in pelletierter Form bevorratet. Über einen verstellbaren Schlitz wird das Kraftfutter in der Menge dosiert und an unterschiedlich gekörntes Futter angepasst. Der Futterautomat und speziell der Trog sind großflächig überdacht, so dass Regen vom Kraftfutter ferngehalten wird. Für optimale Standsicherheit im Gelände steht der Futterautomat auf Kufen. Die Breite des Kälberschlupfs lässt sich über 6 stufenlos verstellbare Rohre justieren.

Einfache Beschickung per Frontlader

Transport über Dreipunktanhängung mit beigeklapptem Kälberschlupf

Ein großes Schiebedach mit 2 Handgriffen für leichtes Befüllen – kann durch die Tiere nicht geöffnet werden

Das Kalb betritt über den in der Breite verstellbaren Zugang den Selektionsbereich vor dem Kraftfutterautomat

Das Kalb kann Kraftfutter aus dem Trog nach Belieben fressen. Die Zulauföffnung kann verstellt bzw. ganz verschlossen werden.

Das Kalb verlässt den Futterautomat ohne bei der Kraftfutteraufnahme von der Herde gestört zu werden

Typ	Ref.	Gewicht	Preis EURO ohne MwSt	Preis EURO inkl 19 % MwSt	Beschreibung
Mineralstofffütterer • Für optimale und preiswerte Mineralstoffversorgung • Schlagfester, UV-stabilisierter Kunststoff • 3 Kammern für 90 kg Mineralfutter (Salzblöcke und loses Gut) • Absolut regendicht durch massive Gummiabdeckung (Ø 105 cm) • Inhalt: ca. 75 Liter • Ø 97 cm • Höhe: 41 cm	**303600**	30 kg	415,97	**495,00**	

Kraftfutterautomat mit Kälberschlupf • 900 l • Dreipunkt-Anhängung • Höhenverstellbare Kufen • Lieferung als Bausatz • Schiebedach mit 2 Handgriffen • Kälberschlupf zum Transport zusammenklappbar • 6 verstellbare Rohre vorne	**303552**	289 kg	1.302,52	**1.550,00**	
Kraftfutterautomat für Kälber • 900 l • Wie oben, jedoch ohne Kälberschlupf	**303551**	201 kg	978,99	**1.165,00**	

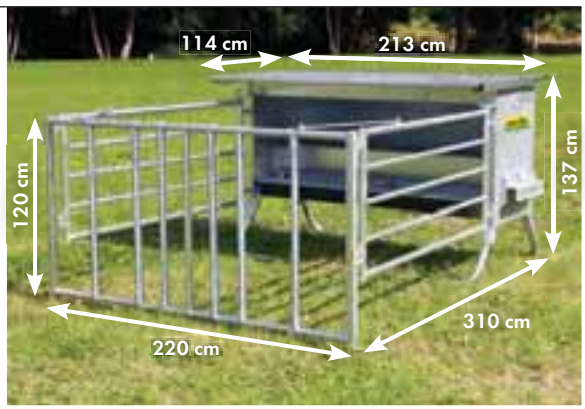

Kälber-Kraftfutterautomat zum Einhängen an Abtrennungen Dach öffnet in 2 Richtungen Inhalt: 190 Liter	**303555**	65 kg	292,44	**348,00**	

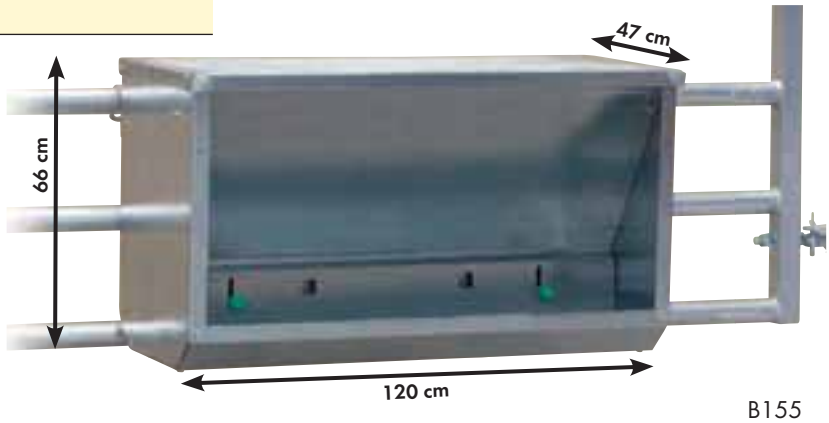

Beschreibung	Typ	Ref.	Gewicht	Preis EURO ohne MwSt	Preis EURO inkl 19 % MwSt
	① **Futtertrog für Kälber und Schafe 2 m** 108 l, B = 45 cm, T = 19 cm, H = 32 - 50 cm	**333510**	18 kg	222,69	**265,00**
	② **Futtertrog für Kälber und Schafe 2,5 m** 137 l, B = 45 cm, T = 19 cm, H = 32 - 50 cm	**333511**	22 kg	245,38	**292,00**
	③ **Futtertrog für Kälber und Schafe 3 m** 166 l, B = 45 cm, T = 19 cm, H = 32 - 50 cm	**333512**	24,5 kg	283,19	**337,00**

- Hergestellt aus säurefestem und verrottungsbeständigem Kunststoff – ideal bei aggressiven Futtermitteln
- Leicht zu reinigen durch runde Kanten und integrierten Ablauf
- Höhenverstellbar durch ausziehbare Füße

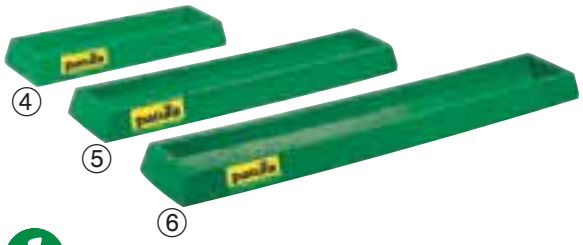	④ **Mehrzweck-Futtertrog 1m** 20 l, B = 32 cm, H = 12 cm	**333500**	3 kg	52,94	**63,00**
	⑤ **Mehrzweck-Futtertrog 1,5 m** 30 l, B = 32 cm, H = 12 cm	**333501**	5 kg	71,01	**84,50**
	⑥ **Mehrzweck-Futtertrog 2 m** 40 l, B = 32 cm, H = 12 cm	**333502**	6,5 kg	95,38	**113,50**

Für Kälber + Schafe

- Hergestellt aus säurefestem und verrottungsbeständigem Kunststoff – ideal bei aggressiven Futtermitteln
- Leicht zu reinigen durch runde Kanten
- Absolut kippsicheres Aufstellen auf dem Boden

Futterkrippe, schräg, 2,00 m, 448 l	**303612**	77 kg	359,66	**428,00**
Futterkrippe, schräg, 2,50 m, 561 l	**303613**	89 kg	393,28	**468,00**
Futterkrippe, schräg, 4,00 m, 896 l	**303614**	135 kg	595,80	**709,00**
Futterkrippe, schräg, 4,50 m, 1008 l	**303615**	147 kg	634,45	**755,00**
Futterkrippe, schräg, 5,00 m, 1120 l	**303616**	158 kg	670,59	**798,00**
Futterkrippe, schräg, 6,00 m, 1344 l	**303617**	193 kg	832,77	**991,00**

	2 m	2,50 m	4 m	4,50 m	5 m	6 m
Außenmaße	196 cm	243 cm	391 cm	438 cm	485 cm	586 cm

Bitumen-Schutzanstrich, 5 l Bedarf: 0,3 l/m²	**339205**	5 kg	27,69	**32,95**

Bei aggressiven Futtermitteln (Silage) Bitumen-Schutzanstrich verwenden

- Futterkrippen sind geeignet zur Platzierung vor Fressgittern
- Länge 2 / 2,5 m: 4 Füße; 4 / 4,5 / 5 m: 6 Füße; 6 m: 8 Füße
- Hergestellt aus 2 mm Blech
- Höhenverstellbare Füße
- Lieferung als Bausatz

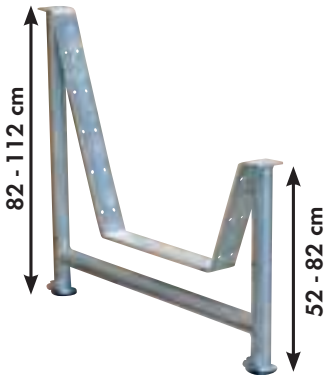

Krippenständer, für Holzbohlen, höhenverstellbar	**303610**	13,5 kg	73,95	**88,00**

- Krippenständer zum Bau von Krippen mit Holzbohlen
- Höhenverstellbare Füße aus Rohr Ø 48 / 40 mm
- Trogtiefe (oben): 80 cm; Trogtiefe (unten): 45 cm
- Troghöhe (vorne): 28 cm; Troghöhe (hinten): 58 cm

Kunststoff-Futtertröge

- Aus hochdichtem PE, unempfindlich für den sauren Silage pH-Wert
- Abstand zwischen den Füßen: 1,50 m
- Vielseitig verwendbar
- Keine scharfen Kanten und keine Ecken, dadurch sehr leicht zu reinigen
- Anti-Sturzstange verhindert, dass ein Rind in den Trog stürzen kann
- **Hygienegewinn - Einfache und komplette Leerung und Reinigung**

Typ	Ref.	Gewicht	Preis EURO ohne MwSt	Preis EURO inkl 19 % MwSt	Beschreibung
Kunststoff-Futtertrog 3 m mit 2 Anti-Sturzstangen, Fassungsvermögen 619 l	**351203**	66 kg	539,08	**641,50**	
Kunststoff-Futtertrog 4 m mit 3 Anti-Sturzstangen, Fassungsvermögen 844 l	**351204**	89 kg	811,76	**966,00**	
Kunststoff-Futtertrog 5 m mit 4 Anti-Sturzstangen, Fassungsvermögen 1070 l	**351205**	111 kg	1.078,15	**1.283,00**	
Kunststoff-Futtertrog 6 m mit 4 Anti-Sturzstangen, Fassungsvermögen 1294 l	**351206**	134 kg	1.166,39	**1.388,00**	

Lieferung inklusive Anti-Sturzstangen und höhenverstellbaren Füßen

Ideal bei aggressiven Futtermitteln

- 1,50 m lange Endstücke, sowie 1 oder 2 m lange Verlängerungen werden zu 3, 4, 5 oder 6 m langen Trögen zusammengesetzt
- Beständig gegen Silage
- 2 Ablassstopfen - 2 Überlauflöcher
- Grundträger Länge: 1,50 m
- Alle Stahlteile sind feuerverzinkt
- Verstellbare Füße: 50 x 50 mm Vierkantrohr
- Höhe: 414 mm, Gesamthöhe mit Füßen: 600 - 750 mm
- Gesamtbreite einschließlich Antisturzstange: 880 mm

Kunststofftröge

- Aus lebensmittelechtem Spezialkunststoff hergestellt
- Gleichmäßige, hohe Qualität für lange Lebensdauer
- Kunststoff rostet nicht, scharfe Kanten und gebrochene Oberflächen werden vermieden
- Tiergerechte Formgebung für maximale Sicherheit
- Leicht zu reinigen durch abgerundete Ecken und Kanten
- UV-geschützt und schlagfest

Kunststofftröge: Sicherheit für das Tier - hohe Haltbarkeit für den Tierhalter

Beschreibung	Typ	Ref.	Maße L x B x H (cm)	Preis EURO ohne MwSt	Preis EURO inkl 19 % MwSt
	① **Kunststoff-Transport-Krippe, 11 l** zum Einhängen in Trennwände bis max. 60 mm	**333010**	37x28x25	10,84	**12,90**
	② **Kunststoff-Transport-Krippe XL, 30 l** zum Einhängen in Trennwände bis max. 60 mm	**333020**	40x44x37	20,92	**24,90**

	③ **Kunststoff-Trog, groß, 11,5 l** zur Anschraub-Montage an Wandflächen (Lieferung ohne Schrauben)	**333030**	28x31x39	10,00	**11,90**
	④ **Kunststoff-Trog, klein, 7 l** für Fohlen und Kälber, zur Anschraub-Montage an Wandflächen (Lieferung ohne Schrauben)	**333070**	27x27x22	8,36	**9,95**
	⑤ **Fohlengitter** passend für Kunststofftrog, klein, 7 l (Ref. 333070), zur Nutzung als Fohlentrog (Bitte separat bestellen!)	**333080**		8,36	**9,95**

Typ	Ref.	Maße L x B x H (cm)	Preis EURO ohne MwSt	Preis EURO inkl 19 % MwSt	Beschreibung
Kunststoff-Trog, breit, 12 l zur Anschraub-Montage an Wandflächen (Lieferung ohne Schrauben)	**333060**	29x38x32	15,04	**17,90**	
Kunststoff-Trog Spezial, 16 l (ohne Auswurfkante) zur Anschraub-Montage an Wandflächen (Lieferung ohne Schrauben)	**333040**	35x34x31	16,72	**19,90**	
Auswurfkante für Pferde, für Kunstoff-Trog Spezial	**333050**		8,32	**9,90**	
Kunststoff-Ecktrog klein, 16 l zur Anschraub-Montage an Wandflächen (Lieferung ohne Schrauben)	**333090**	siehe Abb.	15,04	**17,90**	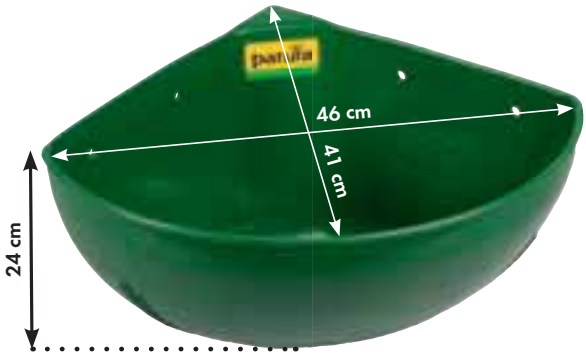
Kunststoff-Ecktrog groß, 21 l zur Anschraub-Montage an Wandflächen (Lieferung ohne Schrauben)	**333100**	siehe Abb.	19,24	**22,90**	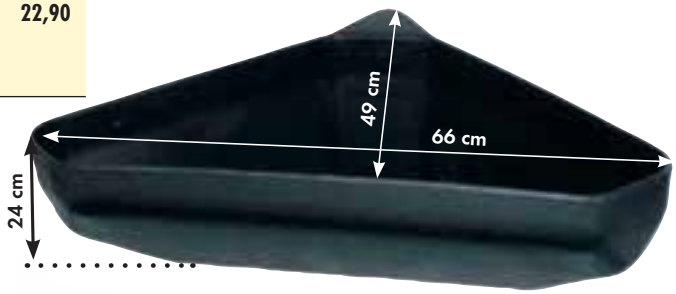
Kunststoff-Trensenhalter	**333410**	Ø 120 mm	3,28	**3,90**	
Kunststoff-Deckenhalter	**333420**	L = 110 cm	8,36	**9,95**	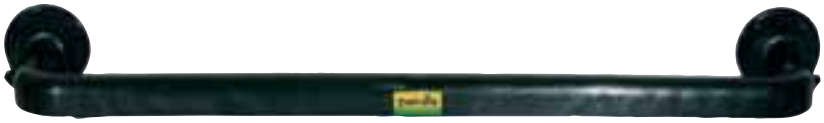

Beschreibung	Typ	Ref.	Maße L x B x H (cm)	Preis EURO ohne MwSt	Preis EURO inkl 19 % MwSt
NEU	**Kunststoff-Heuraufe Slow-Feeder, 140 l für Pferde** • zum Anschrauben an Wände (Lieferung ohne Schrauben) • verlängert die Fressdauer und beschäftigt das Pferd • geräuscharm • leichte Befüllung durch aufklappbares Fressgitter	**333195**	siehe Abb.	124,37	**148,00**
NEU	**Kunststoff-Heuspender, 200 l für Pferde** • zum Anschrauben an Wände • inkl. Edelstahlbeschlägen zur Eckmontage	**333190**	siehe Abb.	75,21	**89,50**

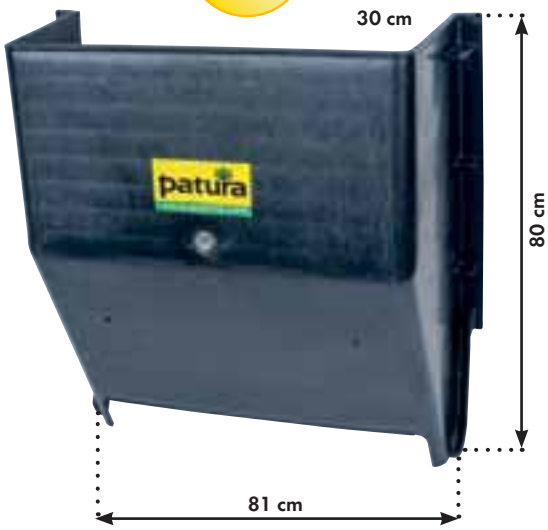

Typ	Ref.	Maße L x B x H (cm)	Preis EURO ohne MwSt	Preis EURO inkl 19 % MwSt	Beschreibung
Kunststoff-Langtrog, 13 l **zum Anschrauben** T = 26 cm B = 77 cm H (hinten) = 27 cm H (vorne) = 11 cm	**333115**	siehe Spalte "Typ"	25,17	**29,95**	
Kunststoff-Langtrog, 32 l **zum Einhängen** T (ohne Lasche) = 29 cm T (mit Lasche) = 36 cm B = 80 cm H = 23 cm zum Einhängen in Rohre bis 2"	**333180**	siehe Spalte "Typ"	41,97	**49,95**	
Kunststoff-Langtrog, 42 l **zum Einhängen** T (ohne Lasche) = 27 cm T (mit Lasche) = 34 cm B = 100 cm H = 23 cm zum Einhängen in Rohre bis 2"	**333118**	siehe Spalte "Typ"	49,24	**58,60**	
Kunststoff-Langtrog, 50 l **zum Anschrauben** T = 29 cm B = 123 cm H (ohne Lasche) = 25 cm H (mit Lasche) = 34 cm zum Anschrauben an Wände (Lieferung ohne Schrauben)	**333120**	siehe Spalte "Typ"	62,94	**74,90**	
Kunststoff-Langtrog, 50 l **zum Einhängen** T (ohne Lasche) = 28 cm T (mit Lasche) = 36 cm B = 120 cm H = 23 cm zum Einhängen in Rohre bis 2"	**333130**	siehe Spalte "Typ"	58,74	**69,90**	
Kunststoff-Langtrog, 50 l **zum Einhängen (erhöht)** T (ohne Lasche) = 29 cm T (mit Lasche) = 36 cm B = 123 cm H (ohne Lasche) = 26 cm H (mit Lasche) = 42 cm zum Einhängen in Rohre bis 2"	**333140**	siehe Spalte "Typ"	63,78	**75,90**	

Beschreibung	Typ	Ref.	Maße L x B x H (cm)	Preis EURO ohne MwSt	Preis EURO inkl 19 % MwSt
	Kunststoff-Langtrog, 120 l zum Einhängen in Rohre bis 2", ohne Ablauf	**333150**	51x160x28	106,64	**126,90**
	Kunststoff-Langtrog, 120 l für Bodenmontage, mit Gestell, mit Ablauf	**333151**	51x160x80	301,68	**359,00**
	Kunststoff-Langtrog, 100 l **zum Einhängen** T (ohne Lasche) = 29 cm T (mit Lasche) = 40 cm B = 200 cm H = 23 cm zum Einhängen in Rohre bis 2"	**333160**	siehe Spalte "Typ"	100,76	**119,90**
NEU	**Kunststoff-Großtrog, 180l** **zum Einhängen** T = 77 cm B = 100 cm H = 36 cm hinten/48 cm vorne zum Einhängen in Rohre bis 2"	**333170**	siehe Spalte "Typ"	125,21	**149,00**

Typ	Ref.	Maße L x B x H (cm)	Preis EURO ohne MwSt	inkl 19 % MwSt	Beschreibung
① **Kunststoff-Eimer 10 l** klein	**333320**	Ø 28, H = 24	3,61	**4,30**	
② **Kunststoff-Eimer 20 l** mit Ausguss	**333330**	Ø 41, H = 27	12,18	**14,50**	
③ **Kunststoff-Eimer 20 l (ohne Halter)** Flachrücken-Eimer mit Henkel Leicht zu tragen - flache Seite dient als Stütze	**333300**	Ø 38, H=29	20,13	**23,95**	
Eimerhalter für Kunststoff-Eimer (Bitte separat bestellen!) zur Anschraub-Montage an Wandflächen Eimer wird direkt eingehängt Henkel klappt zwischen Eimer und Wand	**333310**		5,84	**6,95**	
④ **Kunststoff-Eimer 12 l** gelb (ohne Halter)	**333325**	Ø 31, H=24	4,29	**5,10**	
Eimerhalter mit Korb Ø 285 mm Verzinkter Flachstahl Lasche zum Einhängen in Rohre bis 55 mm für Eimer mit Ø 28 cm Lieferung ohne Schrauben	**332200**	siehe Abb.	11,34	**13,50**	
⑤ **Kunststoff-Lecksteinhalter für 10 kg-Steine, eckig** zur Anschraub-Montage an Wandflächen	**333200**	22x23x22	3,32	**3,95**	
⑥ **Kunststoff-Lecksteinhalter für 10 kg-Steine, rund** zur Anschraub-Montage an Wandflächen	**333210**	22x24x21	4,16	**4,95**	
⑦ **Kunststoff-Lecksteinhalter für 2 kg-Steine, klein** zur Anschraub-Montage an Wandflächen	**333220**	11x24x14	3,78	**4,50**	
Kunststoff-Futterschaufel Inhalt 3 l	**333400**	27x17x19	6,64	**7,90**	

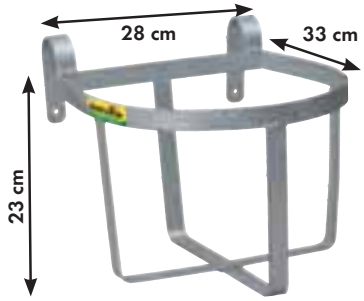

Beschreibung	Typ	Ref.	Gewicht	Preis EURO ohne MwSt	Preis EURO inkl 19 % MwSt
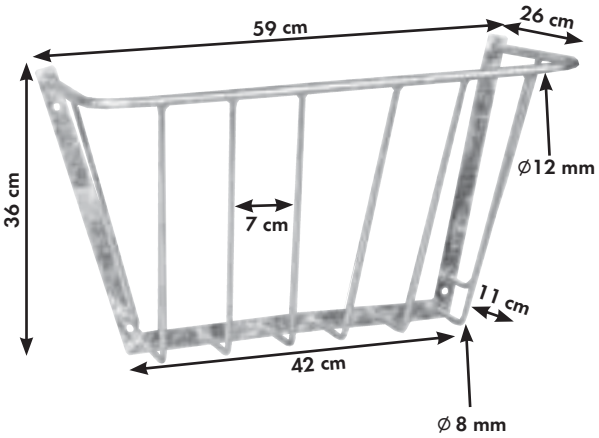	**Wandraufe klein** • Feuerverzinkt • Stabiler Rahmen aus Flachstahl • Durch flache Form ideal bei schmalen Räumlichkeiten • Lieferung ohne Schrauben	**332030**	3,2 kg	18,99	**22,60**
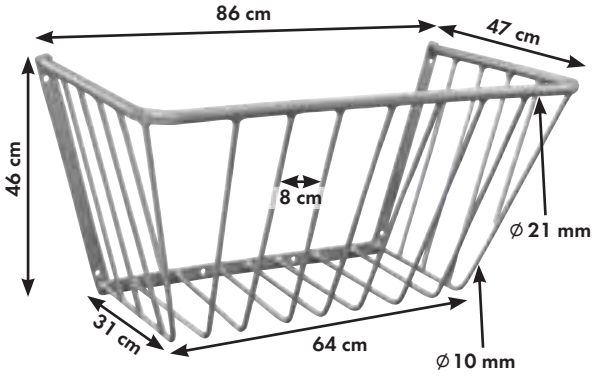	**Wandraufe groß** • Feuerverzinkt • Stabiler Rahmen aus Flachstahl • Für große Raufutterportionen • Lieferung ohne Schrauben	**332040**	9,8 kg	43,61	**51,90**
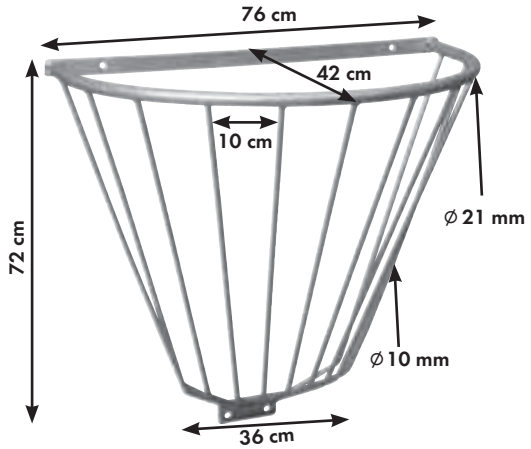	**Halbrundraufe** • Feuerverzinkt • Universell einsetzbar • Lieferung ohne Schrauben	**332010**	8 kg	41,93	**49,90**
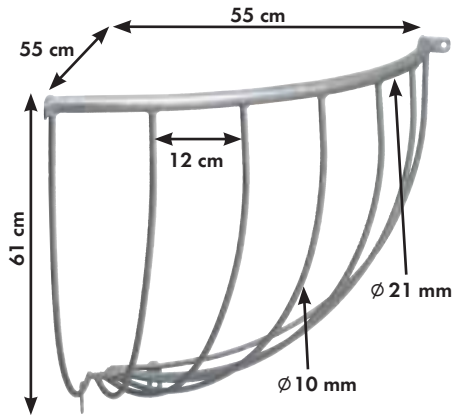	**Eckraufe** • Feuerverzinkt • Ideal bei beengten Platzverhältnissen • Lieferung ohne Schrauben	**332020**	4,3 kg	36,93	**43,95**

Typ	Ref.	Gewicht	Preis EURO ohne MwSt	Preis EURO inkl 19 % MwSt
① **Heuraufe für Abtrennungen, 1 m**	**303601**	22 kg	191,60	**228,00**
① **Heuraufe für Abtrennungen, 1,75 m**	**303602**	39 kg	244,54	**291,00**
② **Heuraufe für Wandmontage, 1,75 m**	**303607**	39 kg	244,54	**291,00**

Beschreibung

- Ideal zur Heubeifütterung an Kälber
- Für kleine Ballen und loses Heu
- Lichter Gitterabstand: 7,5 cm
- Engmaschiges Gitter auf der Rückseite

①

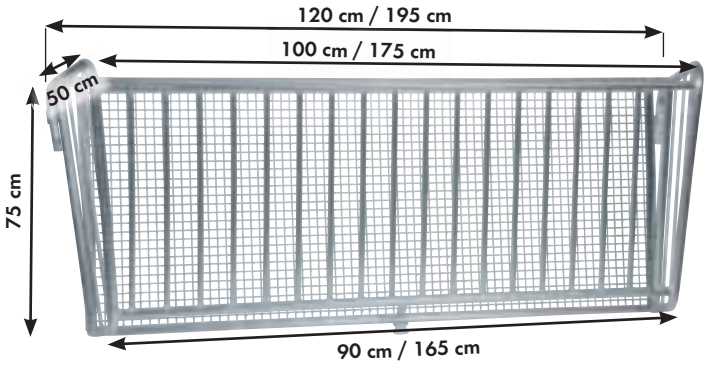

②

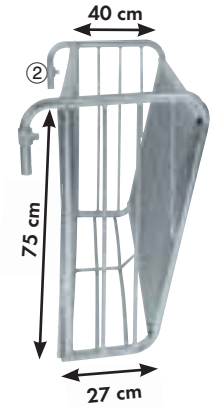

Rechtecktrog Feuerverzinkt	**332100**	7,8 kg	43,61	**51,90**

- Umlaufender Rohrrahmen für stumpfe Kanten
- Streben verhindern das Auswerfen von Futter
- Ablauf für leichtes Reinigen mit Gummistopfen
- Lieferung ohne Schrauben

④

Halbrundtrog Feuerverzinkt	**332110**	7,0 kg	43,61	**51,90**

- Umlaufender Rohrrahmen für stumpfe Kanten
- Streben verhindern das Auswerfen von Futter
- Ablauf für leichtes Reinigen mit Gummistopfen
- Lieferung ohne Schrauben

⑥

Ecktrog Feuerverzinkt	**332111**	7,9 kg	43,61	**51,90**

- Umlaufender Rohrrahmen für stumpfe Kanten
- Streben verhindern das Auswerfen von Futter
- Ablauf für leichtes Reinigen mit Gummistopfen
- Lieferung ohne Schrauben

⑧